buro

РУКОВОДСТВО ПОЛЬЗОВАТЕЛЯ

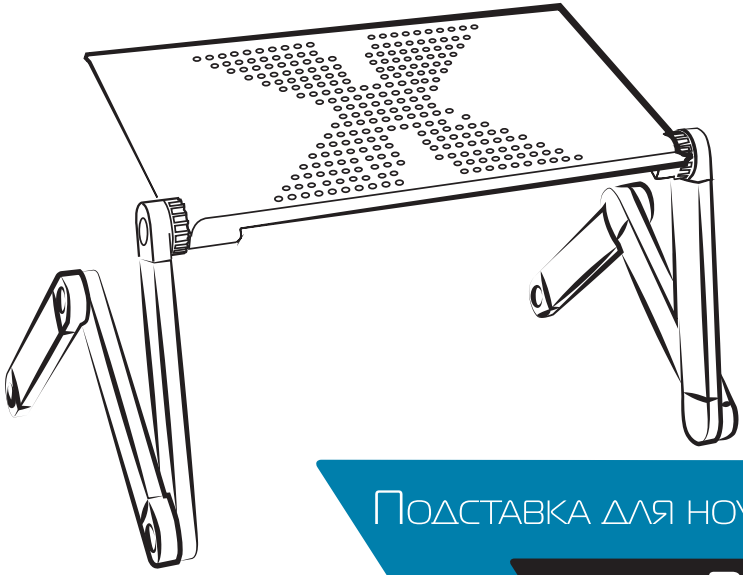

Подставка для ноутбуков

BU-807

БЛАГОДАРИМ ВАС ЗА ПОКУПКУ ПОДСТАВКИ ДЛЯ НОУТБУКА BURO!

Перед началом использования данного устройства, пожалуйста, внимательно прочтите руководство пользователя для обеспечения правильной эксплуатации изделия и предотвращения его повреждения.

Конструктивные особенности устройства и содержание данной инструкции могут быть изменены в целях усовершенствования продукта, без предварительного уведомления.

Изготовитель и дистрибьюторы данной продукции не несут ответственности за повреждения корпуса устройства, а также за ущерб, причиненный вследствие неправильной или несоответствующей эксплуатации пользователем.

НАЗНАЧЕНИЕ.

Подставка для ноутбука предназначена для комфортной работы с ноутбуком. Подставка поддерживает ноутбук в удобном положении, в результате чего снимается напряжение с глаз, шеи и плеч во время продолжительной работы.

ТЕХНИЧЕСКИЕ ХАРАКТЕРИСТИКИ:

- Максимальная высота регулировки: 48 см
- С регулировкой наклона
- Цвет: черный
- Материал: алюминий
- Размер стола: 420x260 мм

КОМПЛЕКТАЦИЯ:

- Подставка для ноутбука BU-807
- Руководство пользователя

ИНСТРУКЦИЯ К ПРИМЕНЕНИЮ

1. Ножки
2. Отверстия для винтов
3. Винты
4. Соединитель
5. Анти-скользящая пряжка
6. Дефлектор
7. Рабочий стол

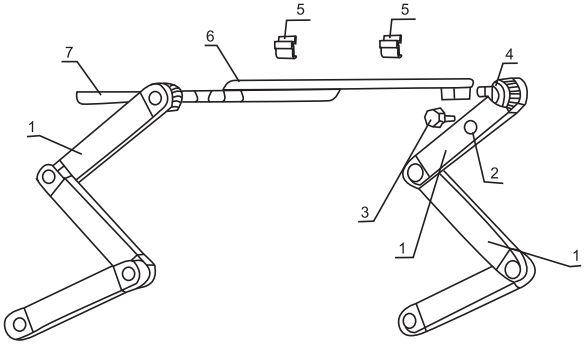

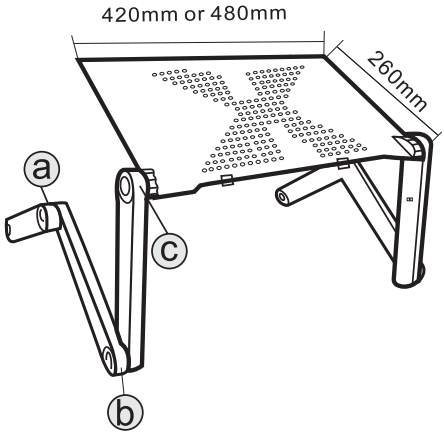

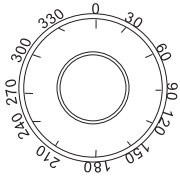

Несколько общих примеров разных положений (одно и то же положение, в соответствии с разной шкалой, степень регулировки ниже):

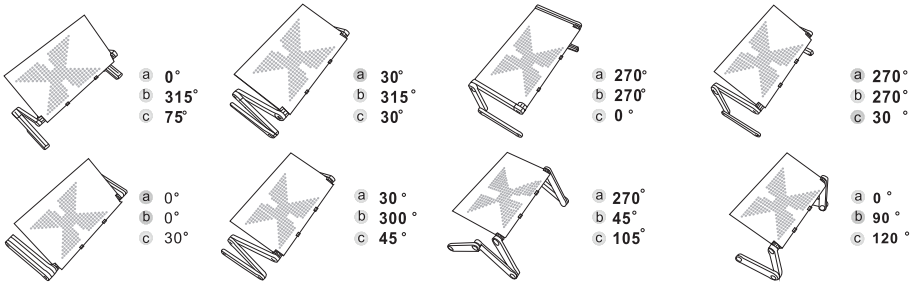

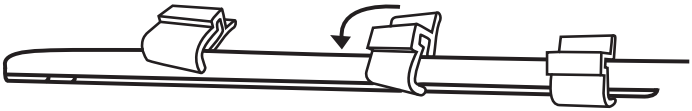

СПОСОБ ПРИМЕНЕНИЯ:

1. Совместный способ регулировки: Нажмите центральную кнопку сустава, чтобы повернуть, сложить, разблокировать или заблокировать кнопку.
2. Каждая ножка имеет три кнопки. Стрелка угла и точка стрелки имеют метку градуса, совместная шкала составляет 15 градусов.
3. Левая и правая стороны каждого соединения регулируют одно. Стол можно использовать плавно только тогда, когда угол равен углу наклона стола.

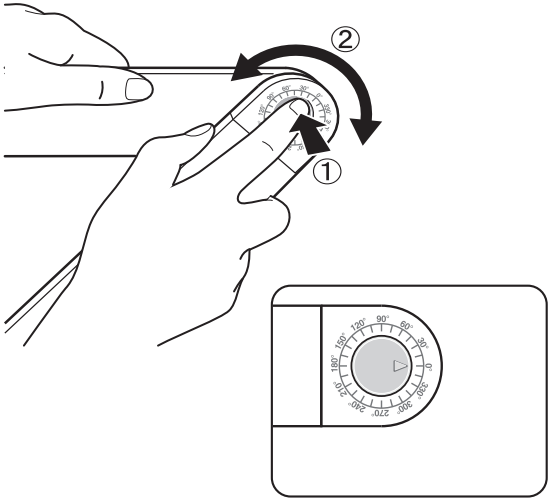

МЕРЫ ПРЕДОСТОРОЖНОСТИ:

1. Оберегайте изделие от повышенной влажности, пыли и воздействия высоких температур.
2. Не используйте для протирки бензин, спирты или другие растворители, т.к. они могут повредить поверхность. Для чистки используйте мягкую сухую ткань.
3. Не допускайте механического воздействия на изделие.
4. Не вскрывайте изделие и не производите ремонт самостоятельно.
5. Устройство стоит использовать только в помещении.
6. Устройство требуется хранить при температуре от 5 до 40 градусов °С при относительной влажности не более 85%, избегать попадания прямых солнечных лучей.
7. Изделие рекомендуется транспортировать в оригинальной упаковке.
8. В случае обнаружения неисправности устройства, а также для предъявления претензий к качеству оборудования, обращаться по месту приобретения устройства.

ПРИМЕЧАНИЕ:

Запрещается снимать корпус устройства.
Запрещается смазывать детали устройства.
Запрещается использовать устройство на улице.
Запрещается устанавливать данное устройство на другие электрические приборы.

РЕАЛИЗАЦИЯ УСТРОЙСТВА:

Изделие предназначено для реализации через розничные торговые сети и не требует специальных условий.

УСЛОВИЯ УТИЛИЗАЦИИ:

Для утилизации изделия, пожалуйста, обратитесь в авторизованный сервисный центр.

ИЗГОТОВИТЕЛЬ:

Nippon Klick Systems LLP
Address: 32 Willoughby Road, London N8 OJG,
The United Kingdom of Great Britain and Northern Ireland
Made in China

Ниппон Клик Системс ЛЛП
Адрес: 32 Виллоугхби Роад, Лондон Н8 ОЖГ,
Соединенное Королевство Великобритании и Северной Ирландии
Сделано в Китае

Уполномоченное изготовителем для осуществления действий при подтверждении соответствия и для возложения ответственности за несоответствие продукции требованиям технического регламента Таможенного союза лицо:
ООО «Сеть компьютерных клиник»
Адрес: 127521, г. Москва, ул. Шереметьевская, д. 47, эт. 3, ком. 26

ИМПОРТЕР:
ООО «Марсала»
123007, г. Москва, ш. Хорошёвское, д. 38, корп. 1, эт. 6, ком. 21

Для получения более подробной информации об устройстве посетите сайт:
www.buro-tech.ru
Месяц и год изготовления данного устройства Вы можете найти на упаковке продукции.

Гарантийный срок: 1 год
Срок службы: 3 года
Срок годности: не ограничен
Не требует особых условий хранения и транспортировки.

V1.2020

EAC